사 업 번 호
0GID5X1T

시 설 명
다목적홀

건설공제조합 비스타홀

(무대음향 – 실시설계 도면)

2024. 02.

납품용

(주) 키비

DRAWING LIST

NO.	DRAWING TITLE	DRAWING NO.	REMARK	NO.	DRAWING TITLE	DRAWING NO.	REMARK	NO.	DRAWING TITLE	DRAWING NO.	REMARK	NO.	DRAWING TITLE	DRAWING NO.	REMARK
001	DRAWING LIST	TA-001.00													
002	GENERAL NOTES	TA-002.00													
003	BLOCKDIAGRAM	TA-010.00													
004	EQUIPMENT LIST	TA-020.00													
005	LAYOUT PLAN 2F	TA-020.01													
006	LAYOUT PLAN 3F	TA-020.02													
007	LAYOUT PLAN 3F CEILING	TA-020.03													
008	SECTION VIEW	TA-020.04													
009	SYMBOL & LEGEND	TA-030.00													
010	CABLE SCHEDULE	TA-031.00													
011	PIPING & WIRING LAYOUT PLAN 2F	TA-032.00													
012	PIPING & WIRING LAYOUT PLAN 3F	TA-032.01													
013	PIPING & WIRING LAYOUT PLAN 3F CEILING	TA-032.02													
014	SPEAKER INSTALLATION SECTION	TA-033.00													
015	DETAIL RACK	TA-040.00													
016	DETAIL FLOOR BOX 1	TA-040.01													
017	DETAIL FLOOR BOX 2	TA-040.02													
018	DETAIL PLATE 1	TA-040.03													
019	DETAIL PLATE 2	TA-040.04													

설계명
PROJECT TITLE

건설공제조합 비스타홀
음향시스템

주기사항
NOTE

협력사
PARTNER

설계사
DESIGN

KiB
[kibi]

(주) 키비
kibi1024.co.kr

NO	ISSUES & DESCRIPTION	DATE
△		
△		
△		
△		
△		
△		

승인 APPROVED	
검토 CHECKED	이소영
담당 DRAWN	전유나
도면명 TITLE	DRAWING LIST
프로젝트번호 PROJECT NO.	
일자 DATE	2024. 02.
축척 SCALE	NONE
도면번호 DRAWING NO.	TA-001.00
일련번호 SHEET NO.	001

GENERAL NOTE

01 계약자는 도면과 사양에 명시된 모든 전선관, 접속함, 케이블 트레이, 커버 플레이트, 인출용 줄, 연결로저, 바닥 상자, 전원 콘센트 및 전원 연결을 제공해야 합니다.

02 벽과 천장의 모든 접속함은 매립형으로 설치해야 합니다. 전선관은 별도의 언급이 없는 한 은폐되어야 합니다.

03 모든 전선관 경로는 끝에서 끝까지 연속적이어야 합니다. 전선관 경로는 30m를 초과해서는 안 됩니다.

04 계약자는 도면에 지정된 위치에 다른 업체에서 제공하는 장비의 설치를 위한 구조적 지지를 제공해야 합니다. 여기에는 벽면 및 천장에 설치된 장비 지지가 포함되지만 포함되지만 이에 국한되지 않습니다. 지지 세부 사항 및 요구 사항은 건축 도면을 참조하십시오.

05 치수는 장비 설치 및 성능에 중요한 경우 도면에 표시됩니다. 정보 및 요구 사항이 다른 곳에 명시된 사양 및 설계와 충돌하는 경우 계약자는 즉시 이러한 충돌을 발주처에게 알려야 합니다.

06 도면에 그려진 건축, 가구 및 마감 구성은 참고용으로만 제공됩니다. 사양 및 요구 사항은 건축 도면을 참조하십시오.

07 도면에 제공된 모든 장비 설치 및 고정 세부 사항은 참고용으로만 제공됩니다. 특정 요구 사항은 건축 및 엔지니어링 도면을 참조하십시오.

08 데이터/통신 아울렛과 전원 아울렛은 참고용으로만 표시됩니다. 데이터/통신 아울렛의 정확한 위치는 통신 도면을 참조하고, 전원 콘센트의 정확한 위치는 전기 도면을 참조하십시오.

09 천장에 설치된 스피커 연결로저는 오버헤드 구조물에서 지지되어야 합니다. 마감 천장에 스피커 연결로저를 매달지 마십시오.

10 계약자는 도면에 명시된 모든 전선관에 인출용 줄을 제공해야 합니다. 계약자는 모든 시청각 접속함에 지정된 박스 ID 번호를 부착해야 합니다.

11 계약자는 모든 시청각 접속함에 빈 커버 플레이트를 제공해야 합니다. 모든 장치 플레이트 마감을 발주처와 확인하십시오.

12 접속함 및 장치의 설치 높이와 위치를 발주처와 조정하십시오.

13 전선관의 단일 굴곡은 90°를 초과해서는 안 되며, 단일 전선관 경로는 세 번 이상 굴곡이 있어서는 안 됩니다.

14 시청각 도면에 명시된 일부 접속함과 연결로저는 표준 벽 깊이보다 깊을 수 있습니다. 설치 요구 사항 및 세부 사항을 확인하기 위해 발주처와 협의하십시오.

15 지정된 경우, 저전압 제어 인터페이스 전자 장치를 제공하여 장비 제어 시스템을 통해 라인 전압 장치를 조작할 수 있도록 합니다. 가능한 경우 시리얼 디지털 인터페이스 제어를 제공하십시오.

16 하나의 접속함에 두 개 이상의 전선관이 종료되는 경우, 계약자는 벽 마감재가 적용된 후에도 전선관을 식별할 수 있는 방법으로 각 전선관에 라벨을 부착해야 합니다.

17 블럭 다이어그램은 신호 케이블 격리 요구 사항만 식별합니다. 케이블 및 특수 커넥터 플레이트는 계약자에 의해 제공됩니다.

18 별도의 표기가 없는 한 모든 전선관은 EMT 또는 강성 전선관이어야 합니다. 유연한 전선관은 1.8미터 이하의 구간에서 사용될 수 있습니다. 전체 전선관 구간에 접근할 수 없는 경우 유연한 전선관의 사용은 허용되지 않습니다.

ABBREVIATION NOTATION

A	AUDIO
A/R	POWER AMPLIFIER ROOM
AFC	ABOVE FINISHED CEILING
AFF	ABOVE FINISHED FLOOR
AL	ALUMINUM
ANT	ANTENNA
APPROX	APPROXIMATELY
ASS'Y	ASSEMBLY
AUTO	AUTOMATIC
AUX	AUXILIARY
AV	AUDIOVISUAL
AVC	AUDIOVISUAL CONTRACTOR
AVR	AUTO VOLTAGE REGULATOR
AVRC	AUDIOVISUAL TERMINAL CABINET
B.O.	BOTTOM OF
BMS	BUILDING MANAGEMENT SYSTEM
BT	BELTPACK
C/R	CONTROL ROOM
CAT-5E	TIA/EIA CATEGORY 5e RATED
CAT-6	TIA/EIA CATEGORY 6 RATED
CATV	COMMUNITY ANTENNA TELEVISION SYSTEM
CL	CENTERLINE
CLG	CEILING
CLR	CLEAR
CO	CONDUIT
CONT	CONTINUOUS
CONV	CONVERTER
COORD	COORDINATE
CP	COMBINATION PANNEL
CPU	COMPUTER
CS	CENTER SPEAKER
CSA	CHARLES SALTER ASSOCIATES
CTR	CONTROL
CU	COPPER
DA	DISTRIBUTION AMPLIFIER
DIST	DISTRIBUTOR
DMUX	DEMULTIPLEXER
DN	DOWN
DS	DELAY SPEAKER
DWG	DRAWING
EC	EMPTY CONDUIT (WITH PULL STRING)
EMB	ELECTRONIC MARKER BOARD
ENC	ENCLOSURE
EP	ELECTRICAL PANEL
EQ	EQUALIZER
EQUIP	EQUIPMENT
FB	FLOOR BOX
FF	FRONT FILL
FLR	FLOOR
FN	FULL NORMAL (AUDIO PATCH BAY)
FURN	FURNITURE
G, GND	GROUND
GC	GENERAL CONTRACTOR
GFE	GOVERMENT FURNISHED EQUIPMENT
GND	GROUND
HAT	ASSISTED LISTENING SYSTEM TRANSMITTER
HH	HANDHELD
HN	HALF NORMAL (AUDIO PATCH BAY)
I.D.A.	INSIDE DIAMETER
IC	INTERCOM
IDF	INTERMEDIATE DISTRIBUTION FRAME
IG	ISOLATED GROUND
INTF	INTERFACE
JB	JUNCTION BOX
L	LEFT AUDIO
LAN	LOCAL AREA NETWORK
LBS	POUNDS
LCI	LOW VOLTAGE LIGHTING CONTROL INTERFACE
LDSPKR	LOUDSPEAKER
LV	LOW VOLTAGE
M/R	MACHINE ROOM
MAX	MAXIMUM
MB	MARKER BOARD
MCI	LOW VOLTAGE MOTOR CONTROL INTERFACE
MDF	MAIN DISTRIBUTION FRAME
MFR	MANUFACTURER
MIC	MICROPHONE
MIN	MINIMUM
MM	MULTIMODE
MON	MONITOR
MS	MAIN SPEAKER
MTD	MOUNTED
MTER	MAIN TELECOMMUNICATIONS EQUIPMENT ROOM
MUX	MULTIPLEXER
N	NEUTRAL
N.I.C.	NOT IN CONTRACT
N/A	NOT APPLICABLE
NEC	NATIONAL ELECTRICAL CODE
NIC	NOT IN CONTRACT
NN	NON NORMAL / OPEN / ISOLATED (AUDIO PATCH BAY)
NO., #	NUMBER
NTS	NOT TO SCALE
NW	NETWORK
O.D.B.	OUTSIDE DIAMETER
OFE	OWNER FURNISHED EQUIPMENT
OSE	OWNER SUPPLIED EQUIPMENT
OSP	OUTSIDE PLANT
PA	PUBLIC ADDRESS/ OVERHEAD PAGING
PB	PULLBOX
PBA, PBA##	PATCH BAY AUDIO, LOWER NUMBER(##) IS INSTALLED FROM THE TOP
PBV, PVB##	PATCH BAY VIDEO, LOWER NUMBER(##) IS INSTALLED FROM THE TOP
PL	PLATE
PN	PANEL
PROJ	PROJECTION
PROV'D	PROVIDED
PWR	POWER
R	RIGHT AUDIO
RB	REMOTE BROADCASTING
RCP	REFLECTED CEILING PLAN
RCV	RECEIVER
REC	RECORDING
RECEPT	RECEPTACLE
REQ'D	REQUIRED
RFI	REQUEST FOR INFORMATION
RGBHV	RED, GREEN, BLUE, HORIZONTAL AND VERTICAL
RM	ROOM
S	STRAIGHT THROUGH (VIDEO PATCH BAY)
SCRN	SCREEN
SIM	SIMILAR
SM	SINGLE MODE
SPEC	SPECIFICATIONS
SPKR	SPEAKER (LOUDSPEAKER)
ST	STRAND
STP	SHIELDED TWISTED PAIR
SUS	STEEL SPECIAL USE STAINLESS
S-VID	S VIDEO
SW	SWITCH
SYS	SYSTEM
T.O.	TOP OF
TEL	TELEPHONE
TEL/COMM	TELECOMMUNICATION
TEMP	TEMPORARY
TGB	TELECOMMUNICATIONS GROUND BAR
TO TELCO	TO TELEPHONE AND COMMUNICATIONS
TR	TELECOMMUNICATIONS ROOM
TRN	TRANSMITTER
TSER	TELECOMMUNICATIONS SERVICE ENTRANCE ROOM
TYP	TYPICAL
UG	UNDERGROUND
UON	UNLESS OTHERWISE NOTED
UON/U.O.N.	UNLESS OTHERWISE NOTED
UPS	UNINTERRUPTIBLE POWER SUPPLY
UTP	UNSHIELDED TWISTED PAIR
V	VIDEO
VC	VOLUME CONTROL
VDA	VIDEO DISTRIBUTION AMPLIFIER
VID	COMPOSITE VIDEO
VM	VIDEO MONITOR
VOIP	VOICE OVER INTERNET PROTOCOL
W	NORMAL THROUGH (VIDEO PATCH BAY)
W/	WITH
W/L	WIRELESS
W/O	WITH OUT
WAN	WIDE AREA NETWORK
WAP	WIRELESS ACCESS POINT
WB	WALL BOX
WP	WATERPROOF
WW	WIREWAY

BLOCK DIAGRAM CONNECTOR SYMBOL

35M	3.5 PHONE MONO
35S	3.5 PHONE STEREO
8	8 PIN
	BLANK OR CABLE CONNECTOR
	BLANK OR PANEL CONNECTOR
B	BNC
B50	BNC 50Ω
B75	BNC 75Ω
F	FEMALE XLR 3P
F4	FEMALE XLR 4P
F5	FEMALE XLR 5P
FR	FIREWIRE
M	MALE XLR 3P
M4	MALE XLR 4P
M5	MALE XLR 5P
MD	MIDI
F12	MULTI CONNECTOR FEMALE 12CH (37PIN)
F24	MULTI CONNECTOR FEMALE 24CH (85PIN)
M37	MULTI CONNECTOR MALE 12CH (37PIN)
M85	MULTI CONNECTOR MALE 24CH (85PIN)
O	OPTICAL
OLM	OPTICAL LC MULTI
OLS	OPTICAL LC SINGLE
OCM	OPTICAL SC MULTI
OCS	OPTICAL SC SINGLE
OTM	OPTICAL ST MULTI
OTS	OPTICAL ST SINGLE
CB	COMBO XLR/¼ " TRS
C	CUSTOMIZE
DC	DC IN
8G	Digital Media 8G+ Connector
D	DIRECT
15	D-SUB 15 PIN
25	D-SUB 25 PIN
26	D-SUB 26 PIN
37	D-SUB 37 PIN
50	D-SUB 50 PIN
9	D-SUB 9 PIN
V	DVI CONNECTOR
H	HDMI
HF	HFO FEMALE
HM	HFO MALE
I	IEEE 1394
PM	PHONE PLUG MONO
P	PHONE PLUG STEREO
CL5	POWER 150A
P16	POWER 16A
P20	POWER 20A
P32	POWER 32A
CL4	POWER 400A
PS2	PS/2
R	RCA
R2	RCA x 2
R3	RCA x 3
E	RJ-45
S	SPEAKCON 4P
S8	SPEAKCON 8P
T	TERMINAL CONNECTOR
U	USB CONNECTOR

설계명
PROJECT TITLE

건설공제조합 비스타홀
음향시스템

주기사항
NOTE

협력사
PARTNER

설계사
DESIGN

(유) 키비
kibi1024.co.kr

NO	ISSUES & DESCRIPTION	DATE
△		
△		
△		
△		
△		
△		

승인
APPROVED

검토
CHECKED 이소영

담당
DRAWN 전유나

도면명
TITLE

GENERAL NOTES

프로젝트번호
PROJECT NO.

일자
DATE 2024. 02.

축척
SCALE NONE

도면번호
DRAWING NO. TA-002.00

일련번호
SHEET NO. 002

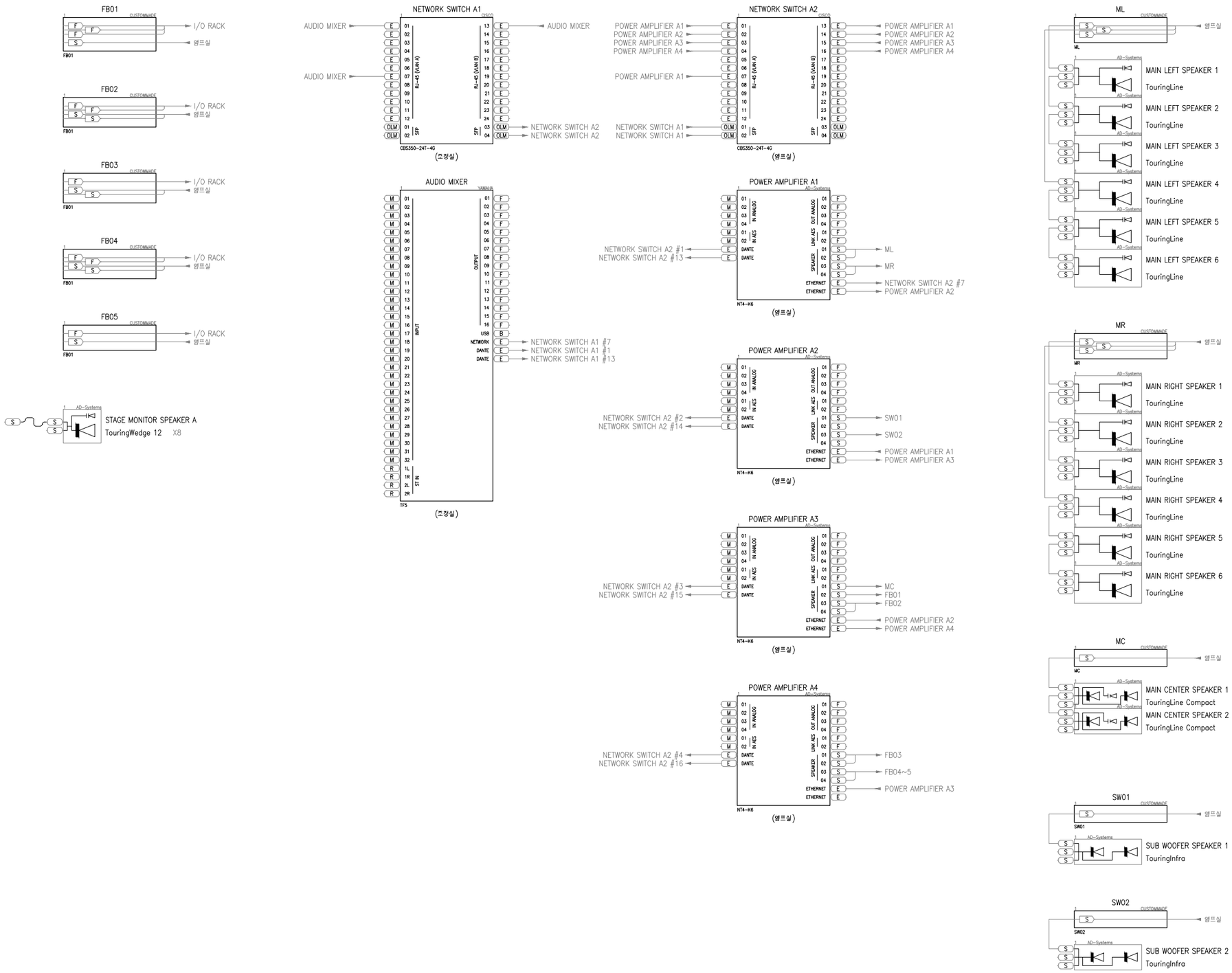

설계명
PROJECT TITLE

건설공제조합 비스타홀
음향시스템

주기사항
NOTE

협력사
PARTNER

설계사
DESIGN

(주)키비
kibi1024.co.kr

NO	ISSUES & DESCRIPTION	DATE
△		
△		
△		
△		
△		
△		

승인 APPROVED	
검토 CHECKED	이소영
담당 DRAWN	전유나
도면명 TITLE	BLOCKDIAGRAM
프로젝트번호 PROJECT NO.	
일자 DATE	2024. 02.
축척 SCALE	NONE
도면번호 DRAWING NO.	TA-010.00
일련번호 SHEET NO.	003

EQUIPMENT LIST

SYM.	DESCRIPTION	SPECIFICATION	Q'TY	REMARK
MLR	MAIN LEFT, RIGHT SPEAKER	AD. TOURING LINE	12EA	FLYING
MC	MAIN CENTER SPEAKER	AD. TOURING LINE COMPACT	2EA	FLYING
SW	SUB WOOFER SPEAKER	AD. TOURINGINFRA	2EA	WALL
SMA	STAGE MONITOR SPEAKER A	AD. TOURING WEDGE12	8EA	MOVABLE

SYM.	DESCRIPTION	SPECIFICATION	Q'TY	REMARK

SYM.	DESCRIPTION	SPECIFICATION	Q'TY	REMARK

SYM.	DESCRIPTION	SPECIFICATION	Q'TY	REMARK

설계명
PROJECT TITLE

건설공제조합 비스타홀
음향시스템

주기사항
NOTE

협력사
PARTNER

설계사
DESIGN

KiB
[kibi]

(주) 키비
kibi1024.co.kr

NO	ISSUES & DESCRIPTION	DATE
△		
△		
△		
△		
△		
△		

승인
APPROVED

검토
CHECKED 이소영

담당
DRAWN 전유나

도면명
TITLE

EQUIPMENT LIST

프로젝트번호
PROJECT NO.

일자
DATE 2024. 02.

축척
SCALE NONE

도면번호
DRAWING NO. TA-020.00

일련번호
SHEET NO. 004

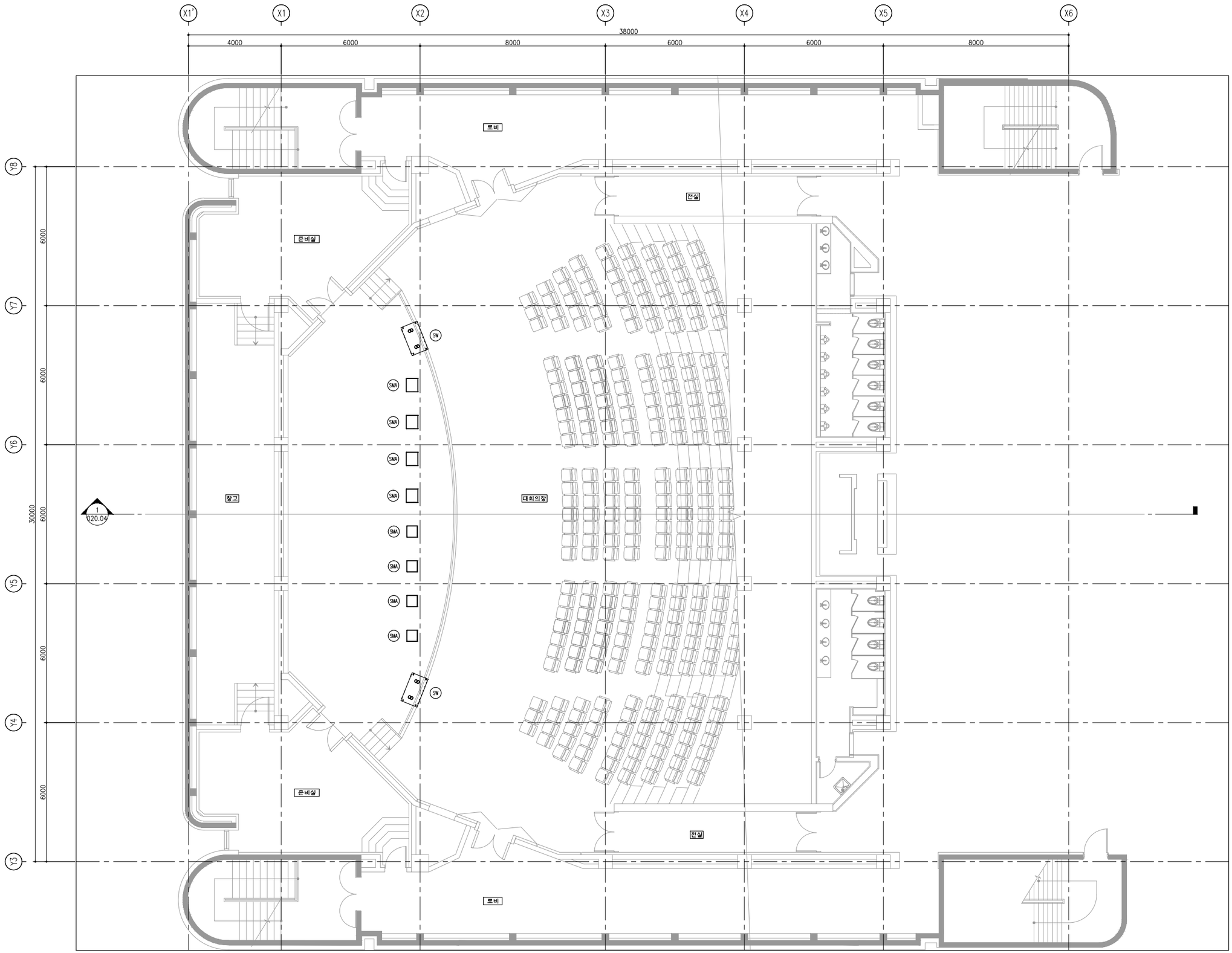

설계명
PROJECT TITLE

건설공제조합 비스타홀
음향시스템

주기사항
NOTE

협력사
PARTNER

설계사
DESIGN

KiB
[kibi]
(주) 키비
kibi024.co.kr

NO	ISSUES & DESCRIPTION	DATE
△		
△		
△		
△		
△		
△		

승인
APPROVED

검토
CHECKED 이소영

담당
DRAWN 전유나

도면명
TITLE

LAYOUT PLAN 2F

프로젝트번호
PROJECT NO.

일자
DATE 2024. 02.

축척
SCALE A1: 1/80

도면번호
DRAWING NO. TA-020.01

일련번호
SHEET NO. 005

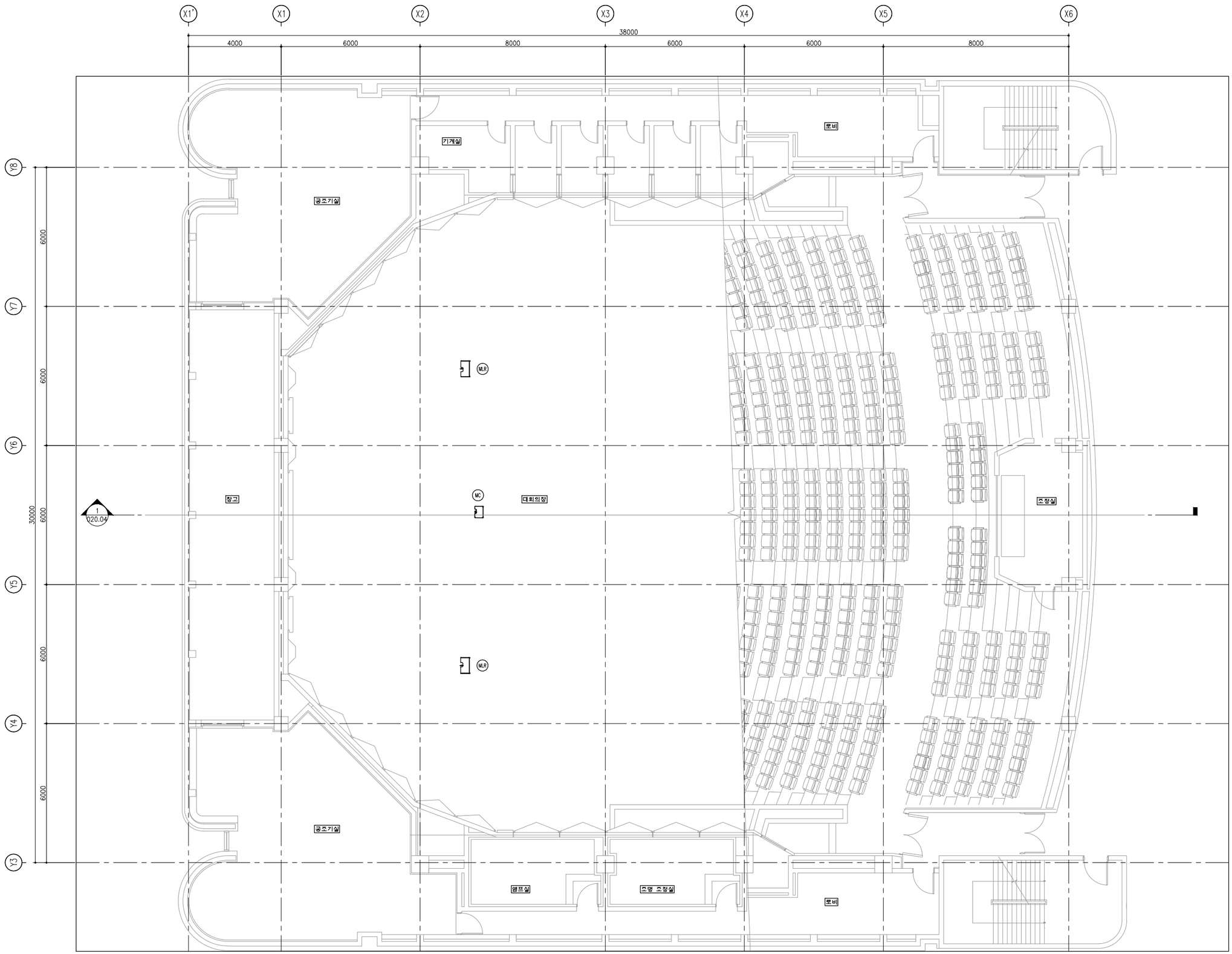

설계명
PROJECT TITLE

건설공제조합 비스타홀
음향시스템

주기사항
NOTE

협력사
PARTNER

설계사
DESIGN

KiB
[kibi]

(주)키비
kibi1024.co.kr

NO	ISSUES & DESCRIPTION	DATE
△		
△		
△		
△		
△		
△		

승인
APPROVED

검토
CHECKED 이소영

담당
DRAWN 전유나

도면명
TITLE

LAYOUT PLAN 3F

프로젝트번호
PROJECT NO.

일자
DATE 2024. 02.

축척
SCALE A1: 1/80

도면번호
DRAWING NO. TA-020.02

일련번호
SHEET NO. 006

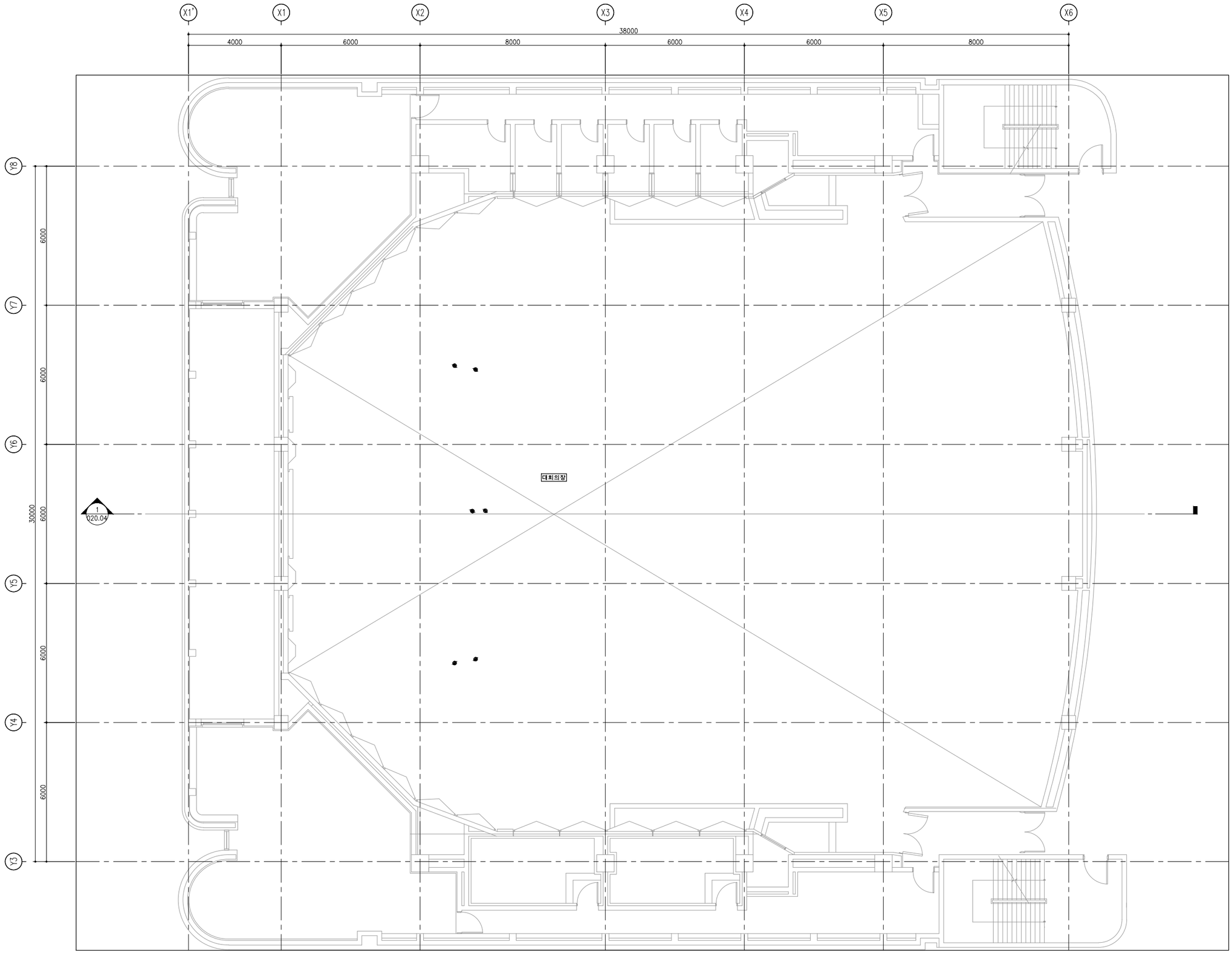

실개명
PROJECT TITLE

건설공제조합 비스타홀
음향시스템

주기사항
NOTE

협력사
PARTNER

설계사
DESIGN

KiB
[kibi]

(주) 키비
kibi1024.co.kr

NO	ISSUES & DESCRIPTION	DATE
△		
△		
△		
△		
△		
△		

승인 APPROVED	
검토 CHECKED	이소영
담당 DRAWN	전유나
도면명 TITLE	LAYOUT PLAN 3F CEILING
프로젝트번호 PROJECT NO.	
일자 DATE	2024. 02.
축척 SCALE	A1: 1/80
도면번호 DRAWING NO.	TA-020.03
일련번호 SHEET NO.	007

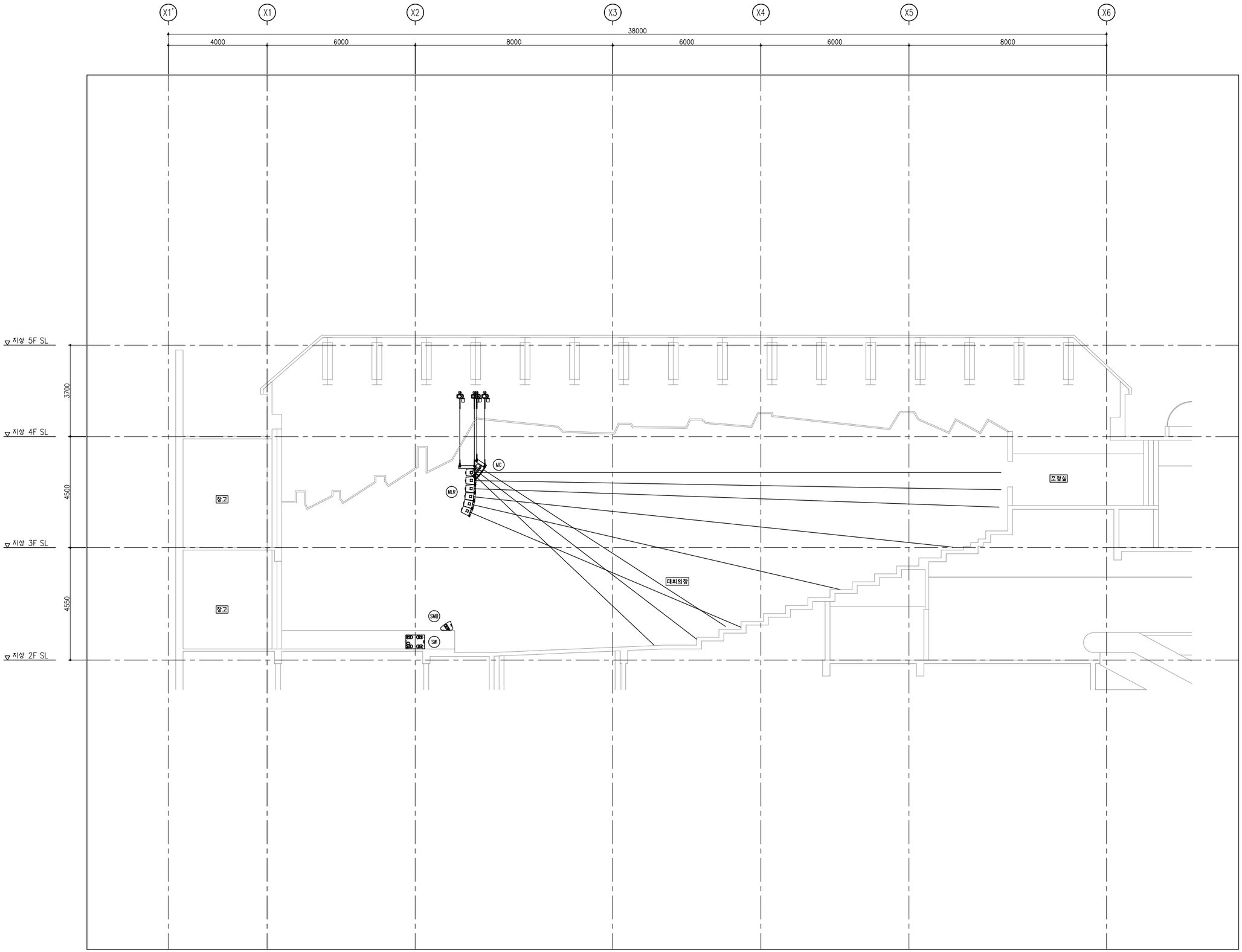

설계명
PROJECT TITLE

건설공제조합 비스타홀
음향시스템

주기사항
NOTE

협력사
PARTNER

설계사
DESIGN

KiB
[kibi]
(주) 키비
kibi1024.co.kr

NO	ISSUES & DESCRIPTION	DATE
△		
△		
△		
△		
△		
△		

승인
APPROVED

검토
CHECKED 이소영

담당
DRAWN 전유나

도면명
TITLE

SECTION VIEW

프로젝트번호
PROJECT NO.

일자
DATE 2024. 02.

축척
SCALE A1: 1/75

도면번호
DRAWING NO. TA-020.04

일련번호
SHEET NO. 008

SYMBOL LIST

SYMBOL	NAME	DISCRIPTION	LEVEL	SYMBOL	NAME	DISCRIPTION	LEVEL	SYMBOL	NAME	DISCRIPTION	LEVEL
FL 01	FLOOR BOX 01	180x150x110	FLOOR								
FL 02	FLOOR BOX 02	180x150x110	FLOOR								
FL 03	FLOOR BOX 03	180x150x110	FLOOR								
FL 04	FLOOR BOX 04	180x150x110	FLOOR								
FL 05	FLOOR BOX 05	180x150x110	FLOOR								
ML	MAIN LEFT BOX	102x102x54	CEILING								
MR	MAIN RIGHT BOX	102x102x54	CEILING								
MC	MAIN CENTER BOX	102x102x54	CEILING								
SW 01	SUB WOOFER BOX 01	102x102x54	WALL								
SW 02	SUB WOOFER BOX 02	102x102x54	WALL								
PWR	PWR BOX	102x102x54	WALL								

LEGEND

01 특기없는 사항에 대해서는 일반 전기/통신 설비 기준 적용.

02 노출배관은 HDG(Hot-Dip Galvanized) STEEL 배관 적용. (마감 도장을 필요로 하는 경우 제외)

03 설치 높이는 현장 여건에 따라 조정 할 수 있으며, 도면에 표기된 높이를 우선 적용.

04 CABLE DUCT는 SOLID BOTTOM TYPE으로 적용.

05 접지선 및 접지측 전선용의 색별은 아래와 같이 적용.

가) 접지선 : 녹색 (G1 – 전기음향 독립접지, G2 – 일반접지, G3 – 무대기계 접지)

나) 접지측 전선 : 검정

다) 전압선 : A상–적색 , B상–흰색, C상–청색

06 위치 중복된 심볼은 1개만 설치.

07 케이블 덕트 및 전선관 지지대 간격 2M 이하 설치.

08 ML과 MR 스피커 케이블 길이 동일하게 포설.

09 SW01과 SW02 스피커 케이블 길이 동일하게 포설.

설계명
PROJECT TITLE

건설공제조합 비스타홀
음향시스템

주기사항
NOTE

협력사
PARTNER

설계사
DESIGN

(주)키비
kibi1024.co.kr

NO	ISSUES & DESCRIPTION	DATE
△		
△		
△		
△		
△		
△		

승인
APPROVED

검토
CHECKED 이소영

담당
DRAWN 전유나

도면명
TITLE

SYMBOL & LEGEND

프로젝트번호
PROJECT NO.

일자
DATE 2024. 02.

축척
SCALE NONE

도면번호
DRAWING NO. TA–030.00

일련번호
SHEET NO. 009

CABLE SCHEDULE

SYMBOL	FROM	TO	DESCRIPTION	PIPING
FB01	FB01	앰프실	(1) 5000UP	(1) 22C
FB02	FB02	앰프실	(2) 5000UP	(1) 22C
FB03	FB03	앰프실	(2) 5000UP	(1) 22C
FB04	FB04	앰프실	(2) 5000UP	(1) 22C
FB05	FB05	앰프실	(1) 5000UP	(1) 22C
ML	MAIN LEFT	앰프실	(3) TS2S11F	(2) 22C
MR	MAIN RIGHT	앰프실	(3) TS2S11F	(2) 22C
MC	MAIN CENTER	앰프실	(1) TS2S11F	(1) 22C
SW01	SW01	앰프실	(1) 5T00UP	(1) 22C
SW02	SW02	앰프실	(1) 5T00UP	(1) 22C
PWR	분전함(조명실)	앰프실	(1) TFR-CV 6SQ / 2C	(2) 22C
			(2) TFR-GV 6SQ / 1C	
PB	PULL BOX	PULL BOX		(4) 42C GW

SYMBOL	FROM	TO	DESCRIPTION	PIPING

SYMBOL	FROM	TO	DESCRIPTION	PIPING

SYMBOL	FROM	TO	DESCRIPTION	PIPING

설계명
PROJECT TITLE

건설공제조합 비스타홀
음향시스템

주기사항
NOTE

ML, MR, MC: 기존 설비 케이블.

협력사
PARTNER

설계사
DESIGN

(주)키비
kibi1024.co.kr

NO	ISSUES & DESCRIPTION	DATE
△		
△		
△		
△		
△		
△		

승인 APPROVED	
검토 CHECKED	이소영
담당 DRAWN	전유나
도면명 TITLE	CABLE SCHEDULE
프로젝트번호 PROJECT NO.	
일자 DATE	2024. 02.
축척 SCALE	NONE
도면번호 DRAWING NO.	TA-031.00
일련번호 SHEET NO.	010

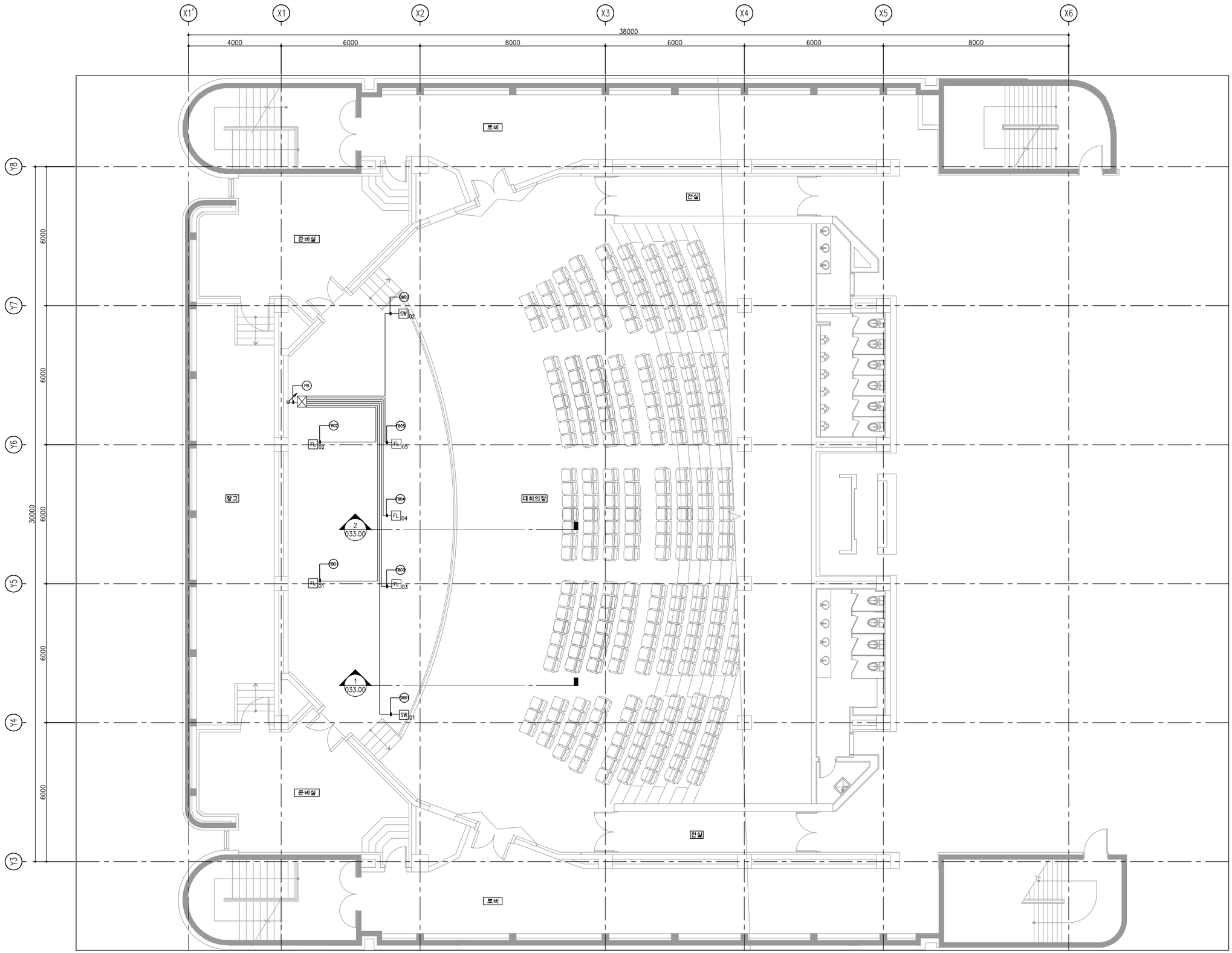

실개명
PROJECT TITLE

건설공제조합 비스타홀
음향시스템

주기사항
NOTE

협력사
PARTNER

설계사
DESIGN

KiB
[kibi]

(주) 키비
kibi1024.co.kr

NO	ISSUES & DESCRIPTION	DATE
△		
△		
△		
△		
△		
△		

승인
APPROVED

검토
CHECKED 이소영

담당
DRAWN 전유나

도면명
TITLE
PIPING & WIRING
LAYOUT PLAN 2F

프로젝트번호
PROJECT NO.

일자
DATE 2024. 02.

축척
SCALE A1: 1/80

도면번호
DRAWING NO. TA-032.00

일련번호
SHEET NO. 011

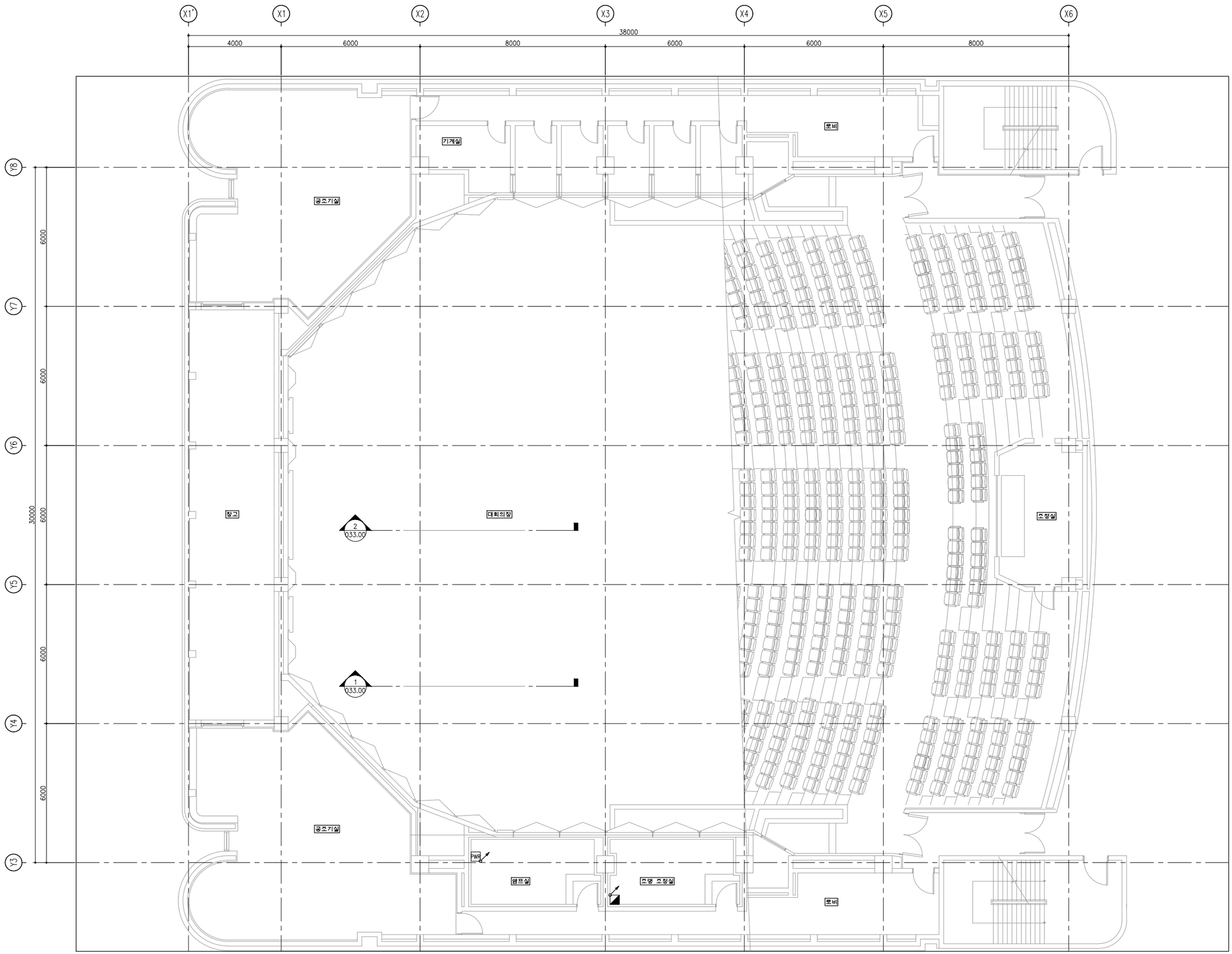

설계명
PROJECT TITLE

건설공제조합 비스타홀
음향시스템

주기사항
NOTE

협력사
PARTNER

설계사
DESIGN

KiB
[kibi]

(주)키비
kibi1024.co.kr

NO	ISSUES & DESCRIPTION	DATE
△		
△		
△		
△		
△		
△		

승인
APPROVED

검토
CHECKED 이소영

담당
DRAWN 전유나

도면명
TITLE
PIPING & WIRING
LAYOUT PLAN 3F

프로젝트번호
PROJECT NO.

일자
DATE 2024. 02.

축척
SCALE A1: 1/80

도면번호
DRAWING NO. TA-032.01

일련번호
SHEET NO. 012

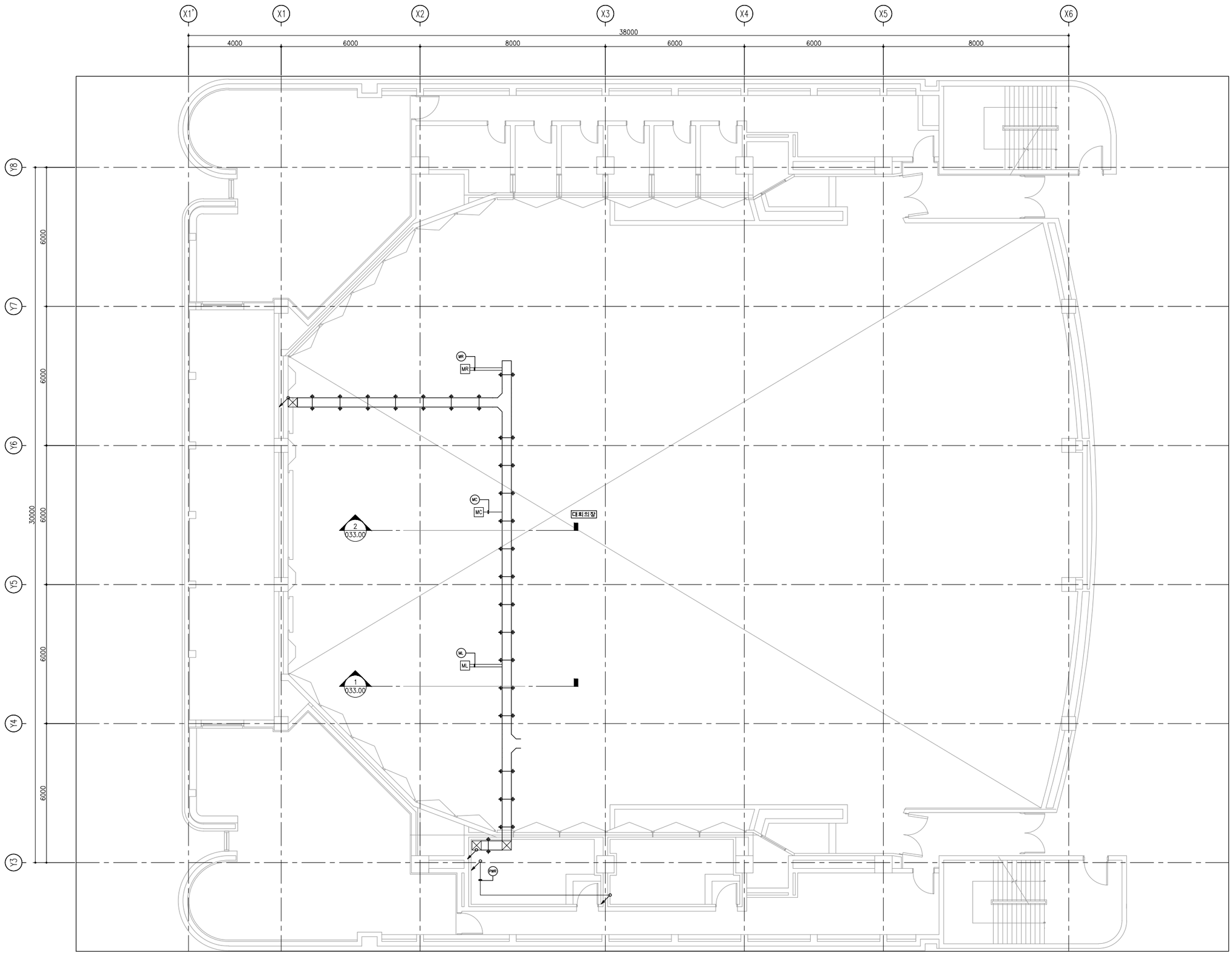

설계명
PROJECT TITLE

건설공제조합 비스타홀
음향시스템

주기사항
NOTE

협력사
PARTNER

설계사
DESIGN

KiB
[kibi]

(주)키비
kibi1024.co.kr

NO	ISSUES & DESCRIPTION	DATE
△		
△		
△		
△		
△		
△		

승인
APPROVED

검토
CHECKED 이소영

담당
DRAWN 전유나

도면명
TITLE
PIPING & WIRING
LAYOUT PLAN 3F CEILING

프로젝트번호
PROJECT NO.

일자
DATE 2024. 02.

축척
SCALE A1: 1/80

도면번호
DRAWING NO. TA-032.02

일련번호
SHEET NO. 013

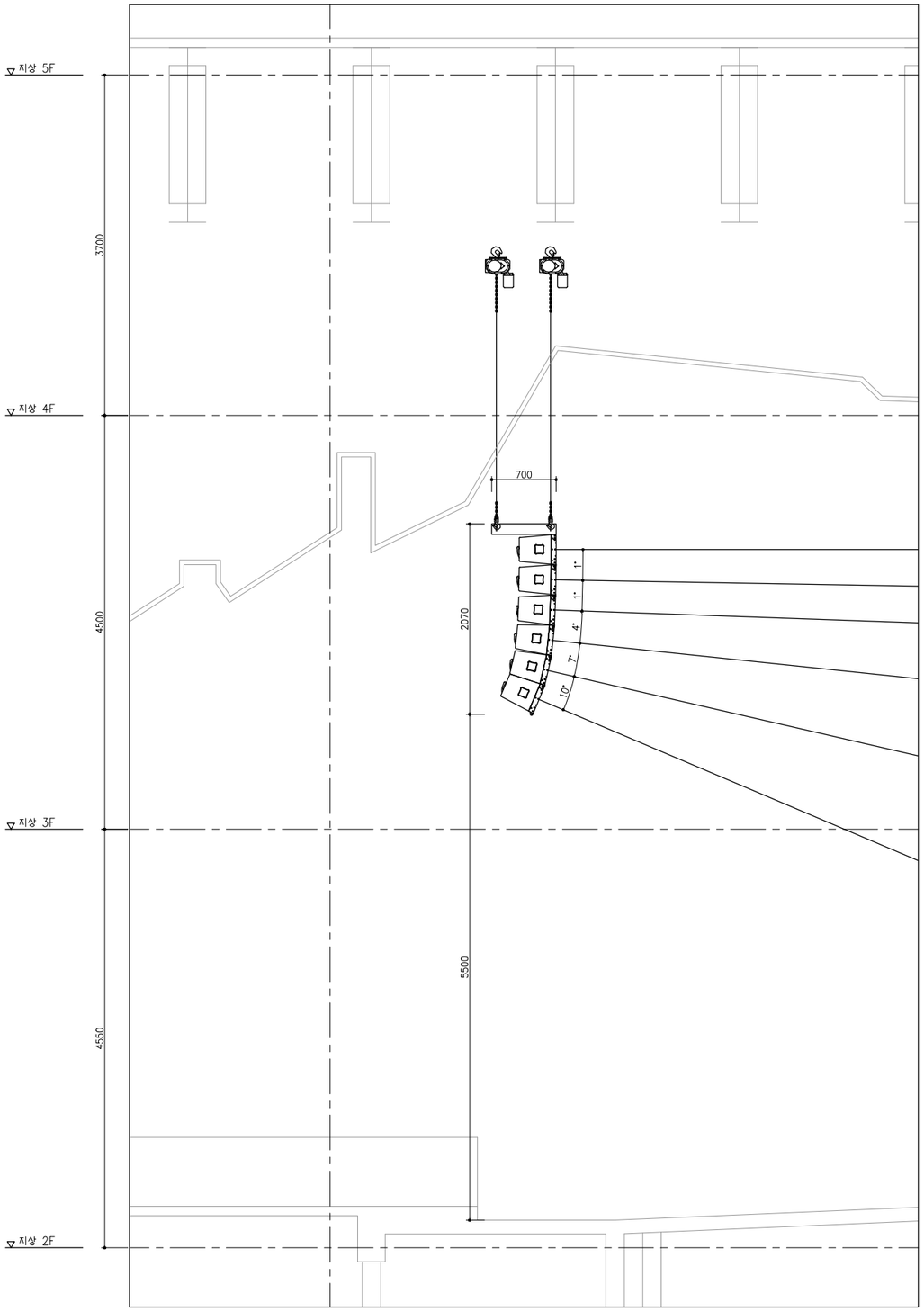

1 MAIN L, R SPEAKER 설치 단면도

SCALE A1: 1/30

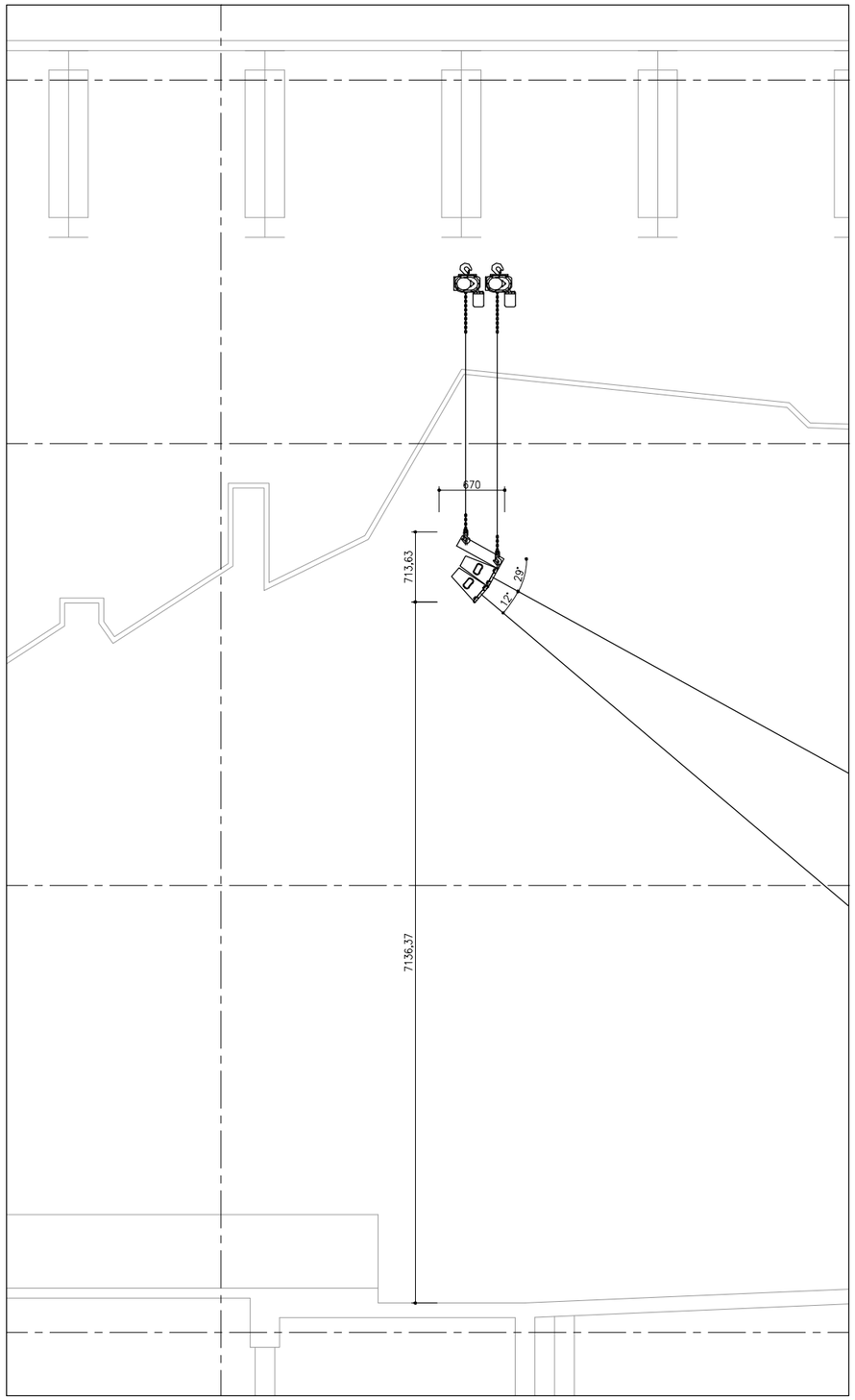

2 MAIN CENTER SPEAKER 설치 단면도

SCALE A1: 1/30

설계명
PROJECT TITLE

건설공제조합 비스타홀
음향시스템

주기사항
NOTE

협력사
PARTNER

설계사
DESIGN

KiB
[kibi]

(주) 키비
kibi1024.co.kr

NO	ISSUES & DESCRIPTION	DATE
△		
△		
△		
△		
△		
△		

승인
APPROVED

검토
CHECKED 이소영

담당
DRAWN 전유나

도면명
TITLE
SPEAKER INSTALLATION SECTION

프로젝트번호
PROJECT NO.

일자
DATE 2024. 02.

축척
SCALE AS SHOWN

도면번호
DRAWING NO. TA-033.00

일련번호
SHEET NO. 014

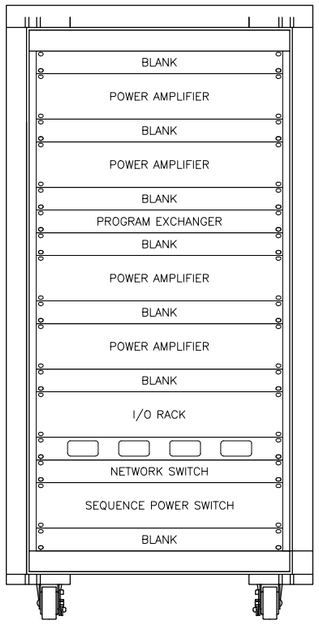

> EQUIPMENT LIST (앰프실)

NUM	DESCRIPTION	SPECIFICATION	Q'TY	REMARK
001	POWER AMPLIFIER	NT4-K6	4EA	
002	PROGRAM EXCHANGER	PNPG-0604	1EA	
003	I/O RACK	Tio1608-D	1EA	
004	NETWORK SWITCH	CBS350-24T-4G	1EA	
005	SEQUENCE POWER SWITCH	SP-8S	1EA	
006	BLANK PANEL	1U	7EA	
007	ENTRY PANEL	1U	1EA	

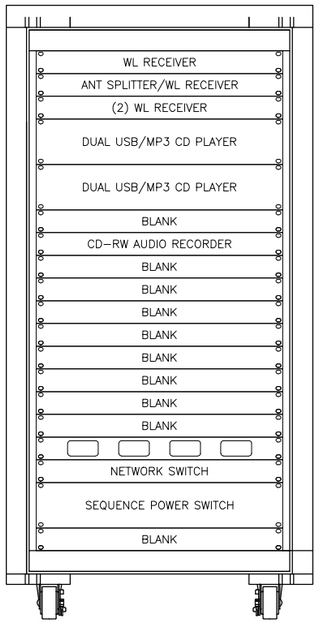

> EQUIPMENT LIST (조정실)

NUM	DESCRIPTION	SPECIFICATION	Q'TY	REMARK
001	WL RECEIVER	EW 100 G4-865-K-S	4EA	
002	ANT SPLITTER	ASA 214-UHF	1EA	
003	DUAL USB/MP3 CD PLAYER	CDN77USB	1EA	
004	CD-RW AUDIO RECORDER	SS-CDR200	1EA	
005	NETWORK SWITCH	CBS350-24T-4G	1EA	
006	SEQUENCE POWER SWITCH	SP-8S	1EA	
007	BLANK PANEL	1U	10EA	
008	ENTRY PANEL	1U	1EA	

설계명
PROJECT TITLE

건설공제조합 비스타홀
음향시스템

주기사항
NOTE

협력사
PARTNER

설계사
DESIGN

(주)키비
kibi1024.co.kr

NO	ISSUES & DESCRIPTION	DATE
△		
△		
△		
△		
△		
△		

승인
APPROVED

검토
CHECKED 이소영

담당
DRAWN 전유나

도면명
TITLE

DETAIL RACK

프로젝트번호
PROJECT NO.

일자
DATE 2024. 02.

축척
SCALE A1: 1/6

도면번호
DRAWING NO. TA-040.00

일련번호
SHEET NO. 015

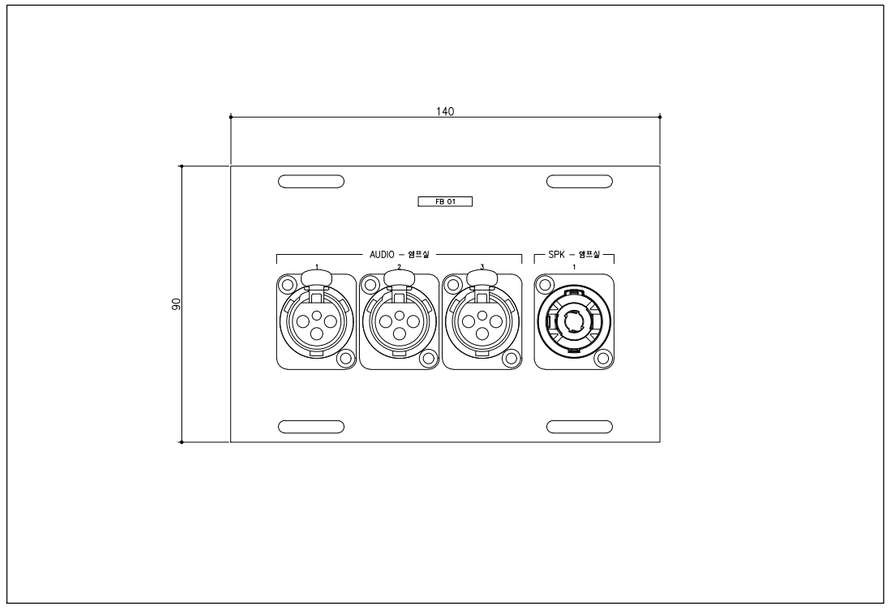

1 FLOOR BOX 01 DETAIL
SCALE A1: 1/1

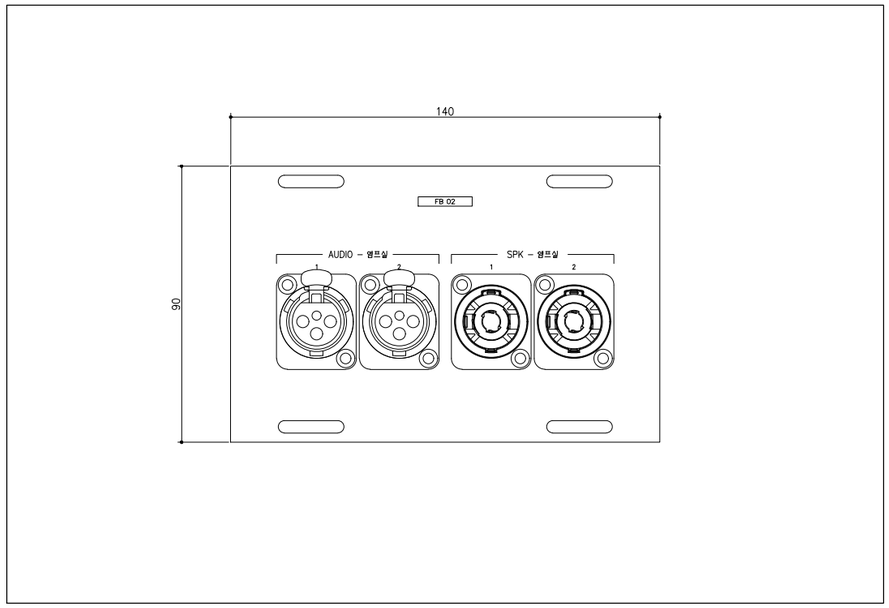

2 FLOOR BOX 02 DETAIL
SCALE A1: 1/1

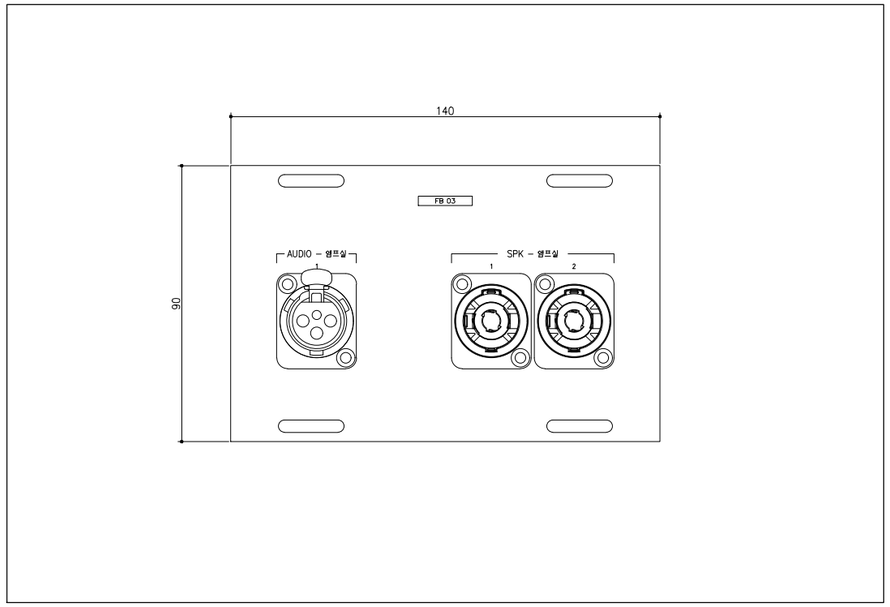

3 FLOOR BOX 03 DETAIL
SCALE A1: 1/1

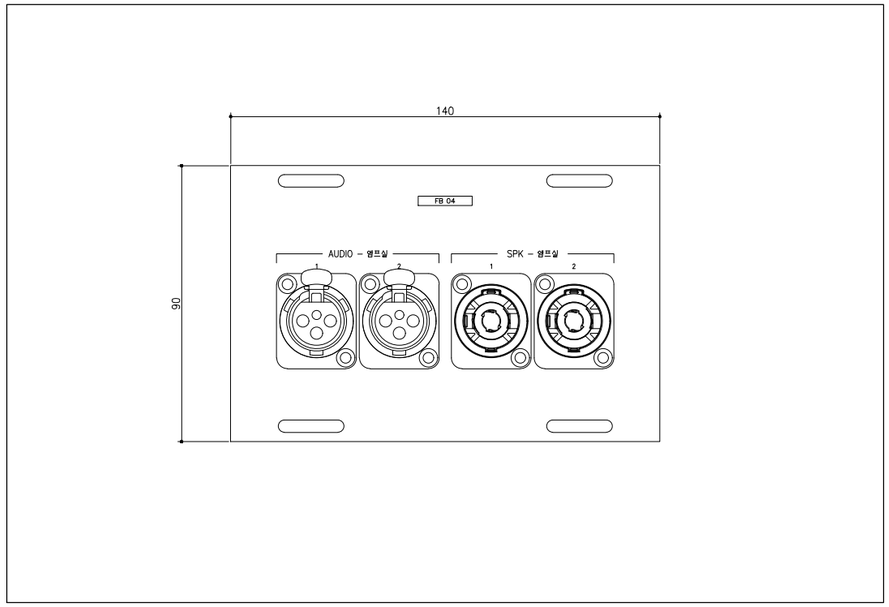

4 FLOOR BOX 04 DETAIL
SCALE A1: 1/1

설계명
PROJECT TITLE

건설공제조합 비스타홀
음향시스템

주기사항
NOTE

협력사
PARTNER

설계사
DESIGN

(주)키비
kibi1024.co.kr

NO	ISSUES & DESCRIPTION	DATE
△		
△		
△		
△		
△		
△		

승인
APPROVED

검토
CHECKED 이소영

담당
DRAWN 전유나

도면명
TITLE

DETAIL FLOOR BOX 1

프로젝트번호
PROJECT NO.

일자
DATE 2024. 02.

축척
SCALE AS SHOWN

도면번호
DRAWING NO. TA-040.01

일련번호
SHEET NO. 016

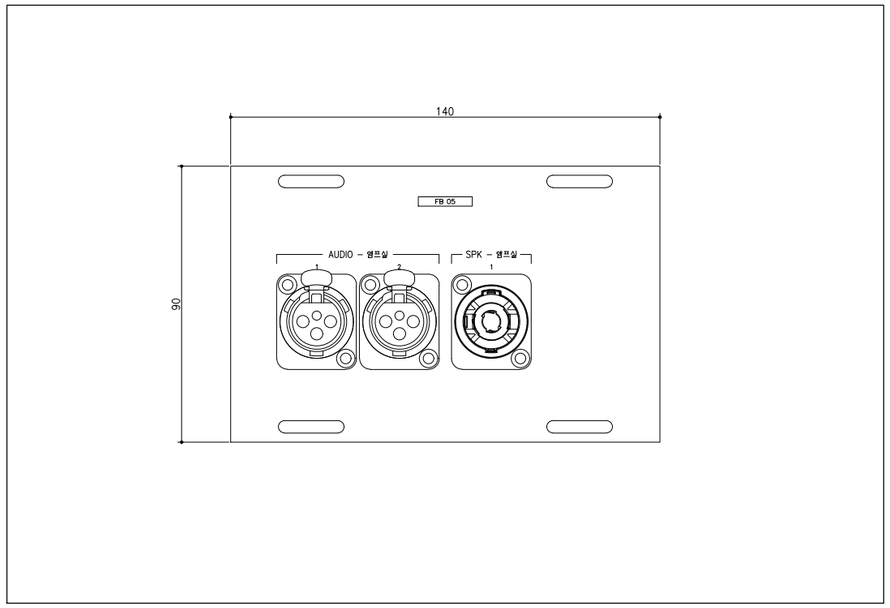

1 FLOOR BOX 05 DETAIL

SCALE A1: 1/1

설계명
PROJECT TITLE

건설공제조합 비스타홀
음향시스템

주기사항
NOTE

협력사
PARTNER

설계사
DESIGN

(주)키비
kibi1024.co.kr

NO	ISSUES & DESCRIPTION	DATE
△		
△		
△		
△		
△		
△		

승인 APPROVED	
검토 CHECKED	이소영
담당 DRAWN	전유나
도면명 TITLE	DETAIL FLOOR BOX 2
프로젝트번호 PROJECT NO.	
일자 DATE	2024. 02.
축척 SCALE	AS SHOWN
도면번호 DRAWING NO.	TA–040.02
일련번호 SHEET NO.	017

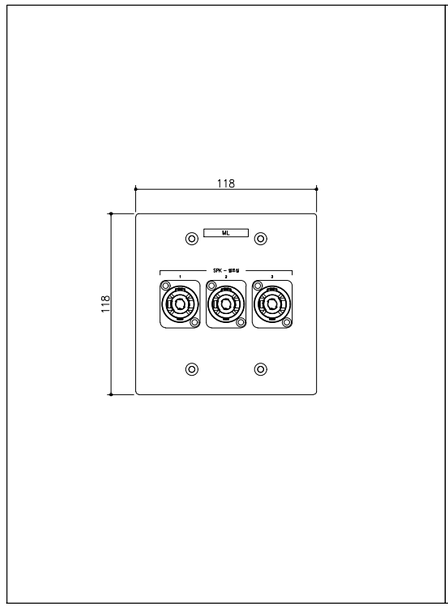

1 MAIN LEFT BOX DETAIL
SCALE A1: 1/2

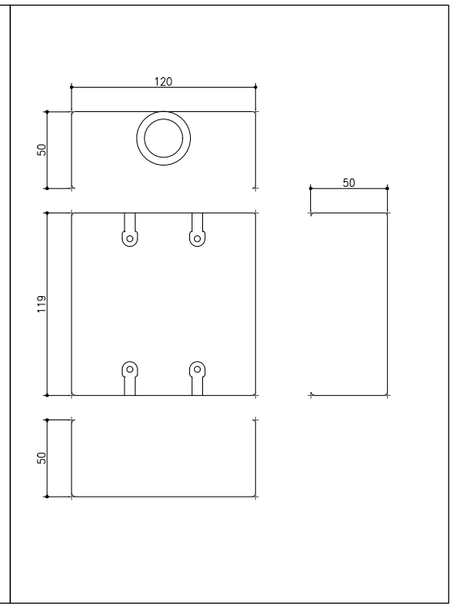

2 MAIN LEFT BOX BACK BOX DETAIL
SCALE A1: 1/2

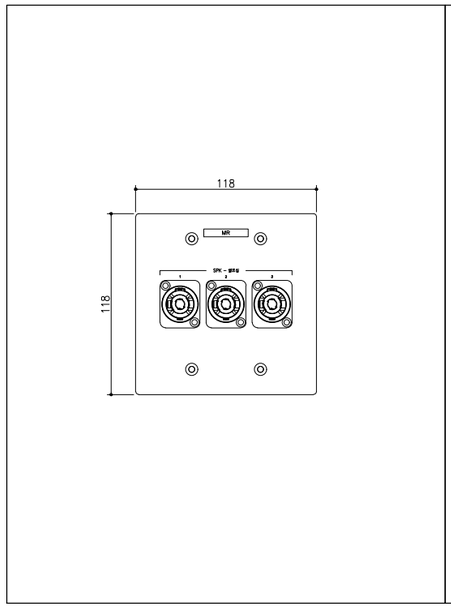

3 MAIN RIGHT BOX DETAIL
SCALE A1: 1/2

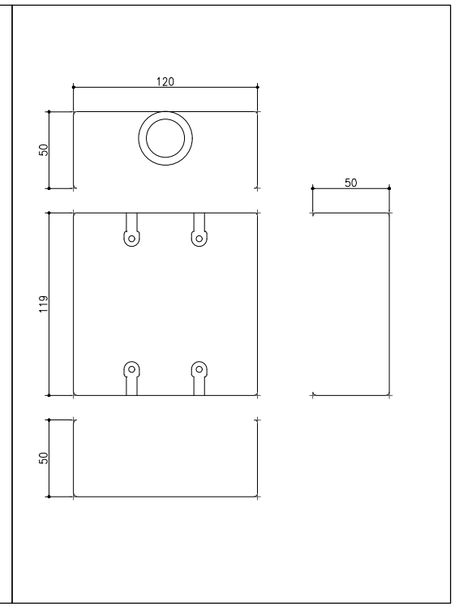

4 MAIN RIGHT BOX BACK BOX DETAIL
SCALE A1: 1/2

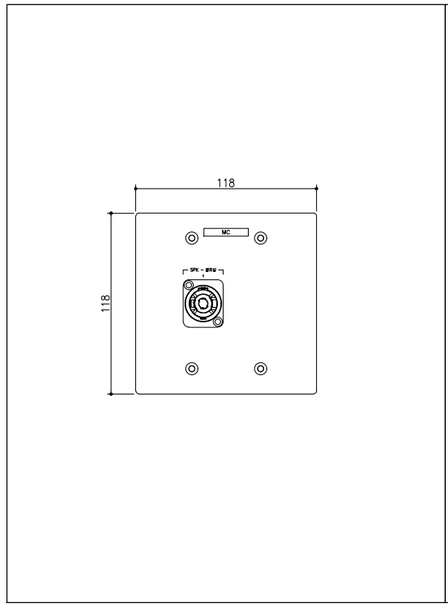

5 MAIN CENTER BOX DETAIL
SCALE A1: 1/2

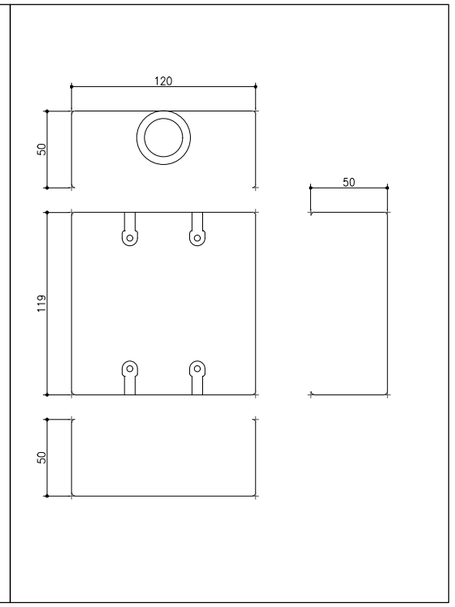

6 MAIN CENTER BOX BACK BOX DETAIL
SCALE A1: 1/2

설계명
PROJECT TITLE

건설공제조합 비스타홀
음향시스템

주기사항
NOTE

협력사
PARTNER

설계사
DESIGN

KiB
[kibi]

(주) 키비
kibi1024.co.kr

NO	ISSUES & DESCRIPTION	DATE
△		
△		
△		
△		
△		
△		

승인 APPROVED	
검토 CHECKED	이소영
담당 DRAWN	전유나
도면명 TITLE	DETAIL PLATE 1
프로젝트번호 PROJECT NO.	
일자 DATE	2024. 02.
축척 SCALE	AS SHOWN
도면번호 DRAWING NO.	TA-040.03
일련번호 SHEET NO.	018

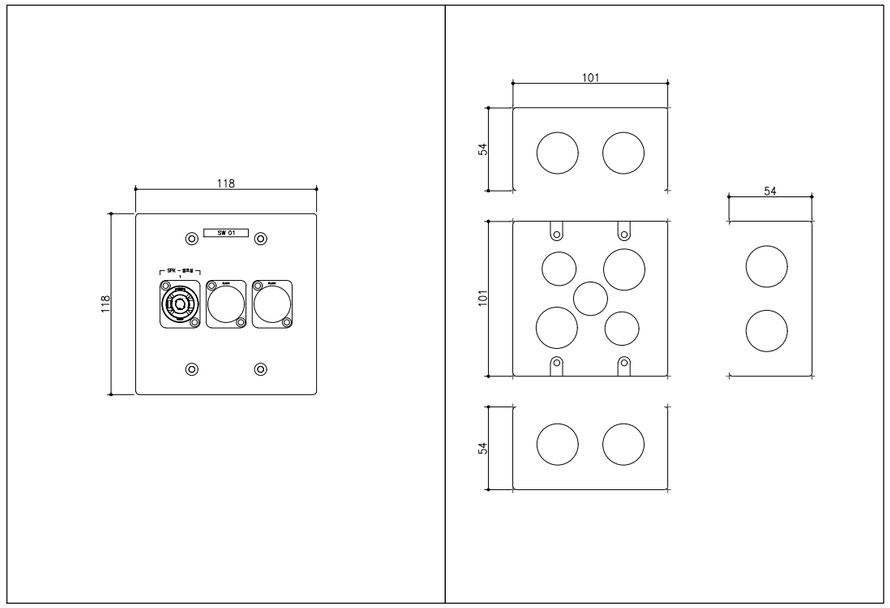

1 SUB WOOFER BOX 01 DETAIL
SCALE A1: 1/2

2 SUB WOOFER BOX 01 BACK BOX DETAIL
SCALE A1: 1/2

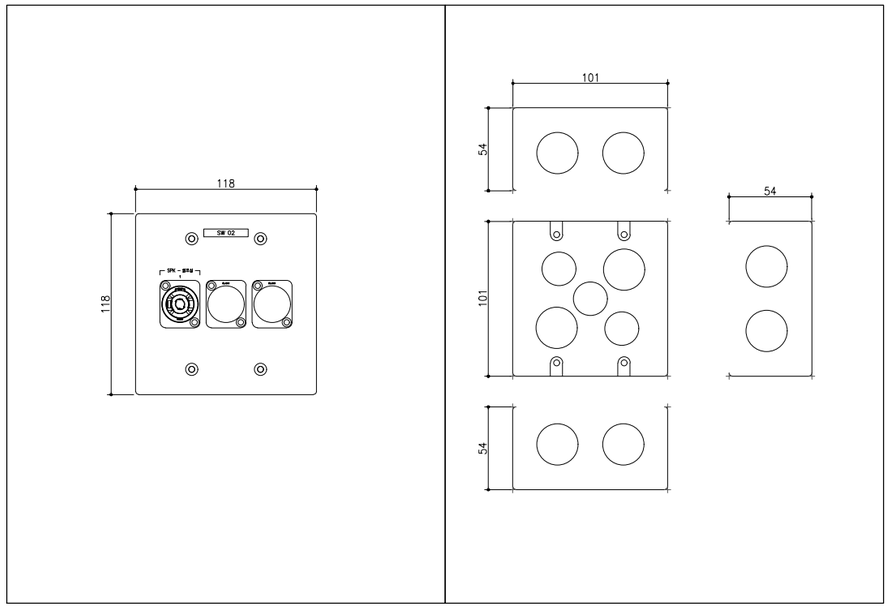

3 SUB WOOFER BOX 02 DETAIL
SCALE A1: 1/2

4 SUB WOOFER BOX 02 BACK BOX DETAIL
SCALE A1: 1/2

설계명
PROJECT TITLE

건설공제조합 비스타홀
음향시스템

주기사항
NOTE

협력사
PARTNER

설계사
DESIGN

KiB
[kibi]

(주) 키비
kibi1024.co.kr

NO	ISSUES & DESCRIPTION	DATE
△		
△		
△		
△		
△		
△		

승인
APPROVED

검토
CHECKED 이소영

담당
DRAWN 전유나

도면명
TITLE

DETAIL PLATE 2

프로젝트번호
PROJECT NO.

일자
DATE 2024. 02.

축척
SCALE AS SHOWN

도면번호
DRAWING NO. TA-040.04

일련번호
SHEET NO. 019